T.I.S АРМАТУРА

PN 25 - Art. A025 TIS

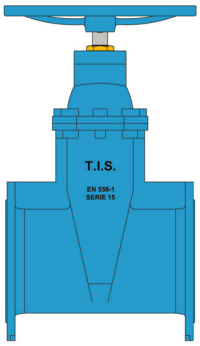

ЗАДВИЖКА КЛИНОВАЯ ФЛАНЦЕВАЯ
В ОВАЛЬНОМ КОРПУСЕ С ПРОРЕЗИНЕННЫМ КЛИНОМ
PN 25

ПРИМЕНЕНИЕ:
Водопроводные сети, сточные воды и канализация.

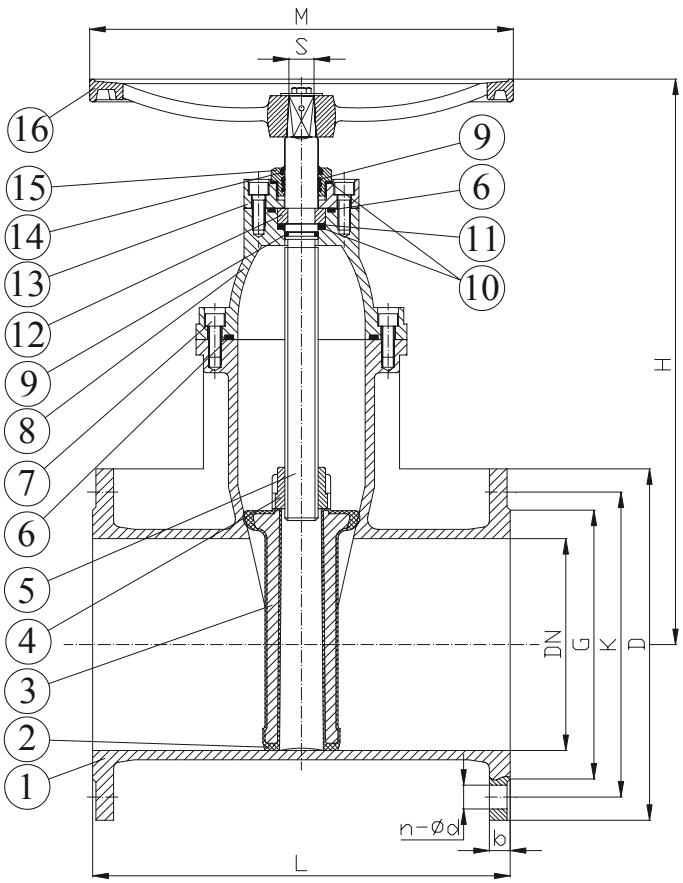

СТАНДАРТНОЕ ИСПОЛНЕНИЕ:	EN 1171 EN 1074-1 ed EN 1074-2
ВНЕШНИЙ ВИД:	EN 558-1 Serie15
ФЛАНЦЫ:	EN 1092-2
ПРОТЕСТИРОВАНО:	EN 12266
РАБОЧАЯ ТЕМПЕРАТУРА:	EPDM ≤ 70°C

	ДЕТАЛЬ	МАТЕРИАЛЫ
1	КОРПУС	GJS 500
2	КЛИН	ПОКРЫТ РЕЗИНОЙ EPDM
3	ЯДРО, СЕРДЕЧНИК	GJS 500
4	ШТОКОВАЯ ГАЙКА	ЛАТУНЬ
5	ШТОК	НЕРЖАВЕЮЩАЯ СТАЛЬ AISI 420
6	УПЛОТНЕНИЕ	РЕЗИНА EPDM
7	ВИНТ (БОЛТ)	ВОРОНЕНАЯ СТАЛЬ
8	КРЫШКА	GJS 500
9	O-RING	РЕЗИНА EPDM
10	МЕХАНИЧЕСКОЕ УПЛОТНЕНИЕ	РЕЗИНА EPDM
11	ГРЯЗЕСЪЕМНОЕ КОЛЬЦО	НЕРЖАВЕЮЩАЯ СТАЛЬ AISI 304
12	УПОРНОЕ КОЛЬЦО	ЛАТУНЬ
13	КРЫШКА	GJS 500
14	ПЫЛЬНИК	РЕЗИНА EPDM
15	МАНЖЕТНОЕ УПЛОТНЕНИЕ	ЛАТУНЬ
16	ШТУРВАЛ	GJS 500

DN	G	K	D	L	H	n-ød	b	M	S	W (kg)
50	98	125	165	250	288	4-19	19	200	14	14.5
65	118	145	185	270	329	8-19	19	254	17	20.3
80	132	160	200	280	351	8-19	19	254	17	22.8
100	156	190	235	300	373	8-23	19	315	19	28
125	184	220	270	325	420	8-28	19	315	19	46.5
150	211	250	300	350	481	8-28	20	315	19	48.5
200	274	310	360	400	547	12-28	22	406	24	75
250	330	370	425	450	656	12-31	24.5	500	27	122.5
300	380	430	485	500	737	16-31	27.5	500	27	167

АНТИКОРОЗИЙНАЯ ЗАЩИТА:
Все чугунные поверхности покрыты эпоксидной смолой небесноголубого цвета, толщиной минимум 250µm.