T.I.S АРМАТУРА

Serie 14 - Art. A002
Serie 15 - Art. A004

ЗАДВИЖКА КЛИНОВАЯ ФЛАНЦЕВАЯ С МЕТАЛЛИЧЕСКИМ КЛИНОМ PN10/16 КОРОТКИЙ/ДЛИННЫЙ КОРПУС

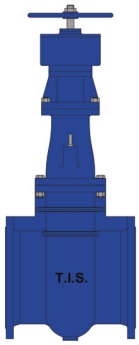

ПРИМЕНЕНИЕ:
Горячая и холодная вода, не агрессивные жидкости (кислотные и огнеопасные вещества недопустимы).

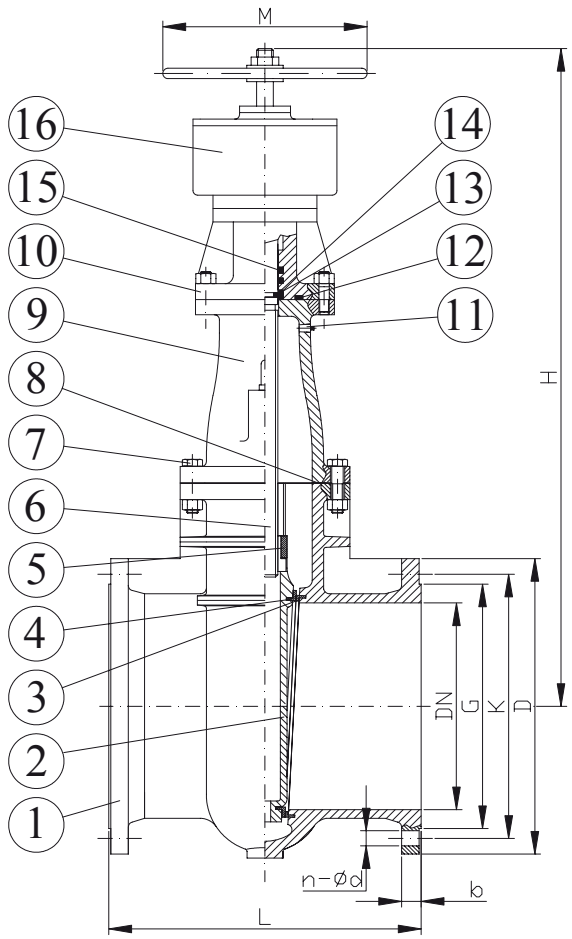

СТАНДАРТНОЕ ИСПОЛНЕНИЕ:	EN 1171
ВНЕШНИЙ ВИД:	EN1074-1 ed EN 1074-2
ФЛАНЦЫ:	EN 558-1 Serie 14 и 15
ПРОТЕСТИРОВАНО:	EN 1092-2
РАБОЧАЯ ТЕМПЕРАТУРА:	EN 12266
НОРМЫ ПРОЕКТИРОВАНИЯ:	≤100°C
	EN 1171

	ДЕТАЛЬ	МАТЕРИАЛЫ
1	КОРПУС	GJS 500
2	КЛИН	GJS 500
3	УПЛОТНИТЕЛЬНОЕ КОЛЬЦО	БРОНЗА
4	УПЛОТНИТЕЛЬНОЕ КОЛЬЦО	БРОНЗА
5	ШТОКОВАЯ ГАЙКА	БРОНЗА
6	ШТОК	СТАЛЬ AISI 420
7	БОЛТ И ГАЙКА	СТАЛЬ 8.8
8	УПЛОТНЕНИЕ	ГРАФИТ
9	КОЛПАК	РЕЗИНА EPDM
10	КРЫШКА	GJS 500
11	ЗАПОРНЫЙ ВИНТ	GJS 500
12	УПЛОТНИТЕЛЬНОЕ КОЛЬЦО	РЕЗИНА NBR
13	МАНЖЕТА ШПИНДЕЛЯ	GJS 500
14	ВТУЛКА	БРОНЗА
15	УПЛОТНИТЕЛЬНОЕ КОЛЬЦО	РЕЗИНА EPDM
16	ШТУРВАЛ	GJS 500

DN	PN	G	K	D	L S14	L S15	H	M	n-ød	b	W(kg) S14	W(kg) S15
700	10	794	840	895	430	900	1640	720	24-31	32.5	1810	1950
	16	794	840	910	430	900	1696	720	24-37	39.5	1810	1950
800	10	900	950	1015	470	1000	1790	720	24-34	35	2308	2590
	16	900	950	1025	470	1000	1851	720	24-41	43	2308	2590
900	10	1000	1050	1115	510	1100	2210	720	28-34	37.5	3090	3410
	16	1000	1050	1125	510	1100	2292	720	28-41	46.5	3090	3410
1000	10	1116	1160	1230	550	1200	2315	900	28-37	40	4150	4800
	16	1116	1170	1255	550	1200	2398	900	28-44	50	4150	4800
1200	10	1328	1380	1455	630	1400	2806	900	32-41	45	5050	5580
	16	1328	1390	1485	630	1400	2897	900	32-50	57	5050	5580

АНТИКОРОЗИЙНАЯ ЗАЩИТА:
Все чугунные поверхности покрыты эпоксидной смолой небесно-голубого цвета, толщиной минимум 250µm.